CONTRAT DE PHASE

Phase 30.3

FRAISAGE

HAAS VF

Ensemble	**Stylo 3D**	
Pièce	**Support pousse fil**	
Matière	**2017A**	
Série	**25**	
Programme		Nom
Fichier		Date

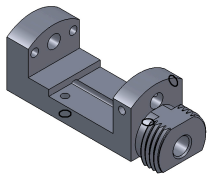

Axe A = 90°

T_

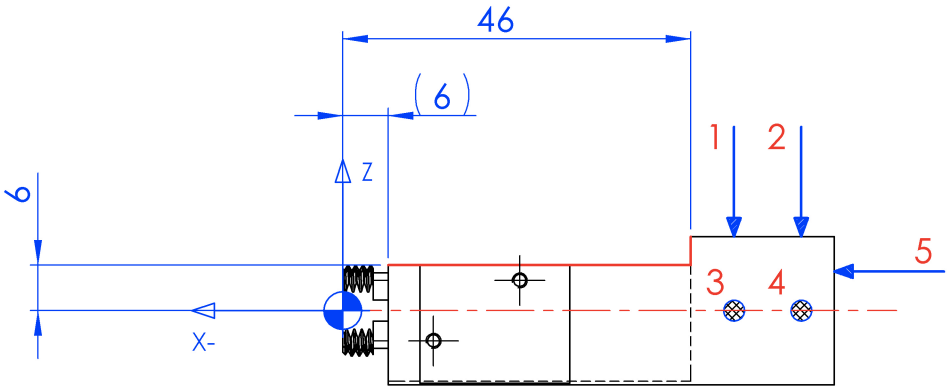

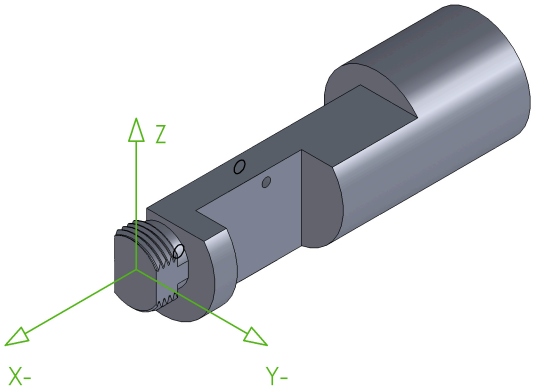

Montage sur mandrin, Axe A.

OPERATIONS	OUTILS	Vc m/min	n tr/min	f / fz mm/tr mm/dent	Vf mm/min	T	D
Réalisation méplat	Fraise ARS, 2 tailles, ∅ = _ _ ; Z = _ _		60		0,1		